מס'	שינויים	שם	תאריך
2			
3			
4			
5			
6			
7			
8			
9			
10			
11			
12			

הערה:

1. D1,D2 קוטר הצנורות
   A–רום תחתית השוחה
   B–רום פני הריצוף או הכביש
   C–רום פני הקרקע
   H–העומק המקורב של השוחה
   } לפי חתך לאורך
2. קוטר השוחה "D" יקבע לפי עומק השוחה בהתאם לטבלה להלן אלא אם יצוין אחרת בחתך לאורך

H ב–מ'	D ב–ס"מ
עד 0.70	60
עד 1.25	80
עד 2.50	100
עד 3.75	125
מעל 3.75	150

3. שלבי מדרגות יעוגנו בקיר בעת יציקת החוליות בבית החרושת.
4. בשוחות המותקנות בשטח פתוח תהיה מסגרת המכסה יצוקה בתוך התקרה בבהט"ר וישרה עם פני המכסה. בשוחות המותקנות במדרכה או בכביש יותאם גובה המכסה ע"י טבעת בטון מזויין.
5. אם לא צויין אחרת יהיה שפוע התעל בשוחה זהה לשפוע הקו. אם שפוע הקו הנכנס שונה מהשפוע הקו היוצא יהיה שפוע המתעל לפי ממוצע השפועים.
6. בתחתיות יוכן פתח לצנורות כניסה ויציאה עבור מחברי איטוביב או ע"ע.
7. פודסטים וסולמות יתקנו בשוחות על פי תקן ת"י 5988 חלק 1 ופרט מס' – (יושום בהמשך).
8. חוזק בטון לצווארונים והגבהת מכסים – במקרה שאין אלמנט טרומי – ב–40.
9. מסגרת למכסה עוגן לתקרת הבטון ב 4 ברגים.
10. מודגש שבמקרה של שוחה על קו ביוב קיים כל הכניסות והיציאות מהתא יהיו עם מחברי חדירה או שווה ערך ,הכל בהתאם לפרט סטנדרטי של תא בקרה.
11. מודגש שבמקרה של התחברות של קו ביוב לתא בקרה קיים הכניסה לתא תהיה עם מחבר גמיש כדוגמאת "איטוביב" או שווה ערך, הכל בהתאם לפרט סטנדרטי של תא בקרה.
12. סוג מכסים בכביש ורחובות משולבים:
    א. המכסים יהיו עגולים עם סגר מיצקת ברזל לעומס כבד (40 טון) דגם D400 "כרמל–33" תוצרת "וולפמן תעשיות בע"מ או ע"ע, עם הכיתוב וסמל התאגיד/מזמין לפי ת"י 489 ויעוד המכסה "מים" או "ביוב".
    ב. בשוחות המותקנות במדרכה יהיה סוג המכסה בינוני ומסגרת מרובעת,, לעומס 12.5 טון, דגם B125 "כרמל–55" עם סגר מיצקת ברזל. הכיתוב והתקן ראה סעיף א' לעיל.
    ג. בשוחות המותקנות בכבישים משולבים עם אבנים משתלבות תהיה המסגרת מרובעת, והמכסים יהיו מדרג D400 דוגמת "כרמל–55" תוצרת רדימיקס או ע"ע עם סגר עגול מיצקת ברזל. תקן וכיתוב ראה סעיף א' לעיל.
    ד. בשוחות המותקנות בתחום מגרש פרטי (בעבור קווי ביוב עורפיים) יהיה סוג המכסה בינוני, לעומס 12.5 טון, דגם B125 "כרמל–33" עם סגר ב.ב.(מבטון).
13. השוחות יהיו עם תקרה טרומית מבטון בהתאם לקוטר השוחה והעומס הנדרש.
14. העיבודים בתוך שוחות ביוב יהיו מבטון יצוק באתר. לא יאושרו את התחתיות עם מתעל טרומי מכל סוג שהוא.

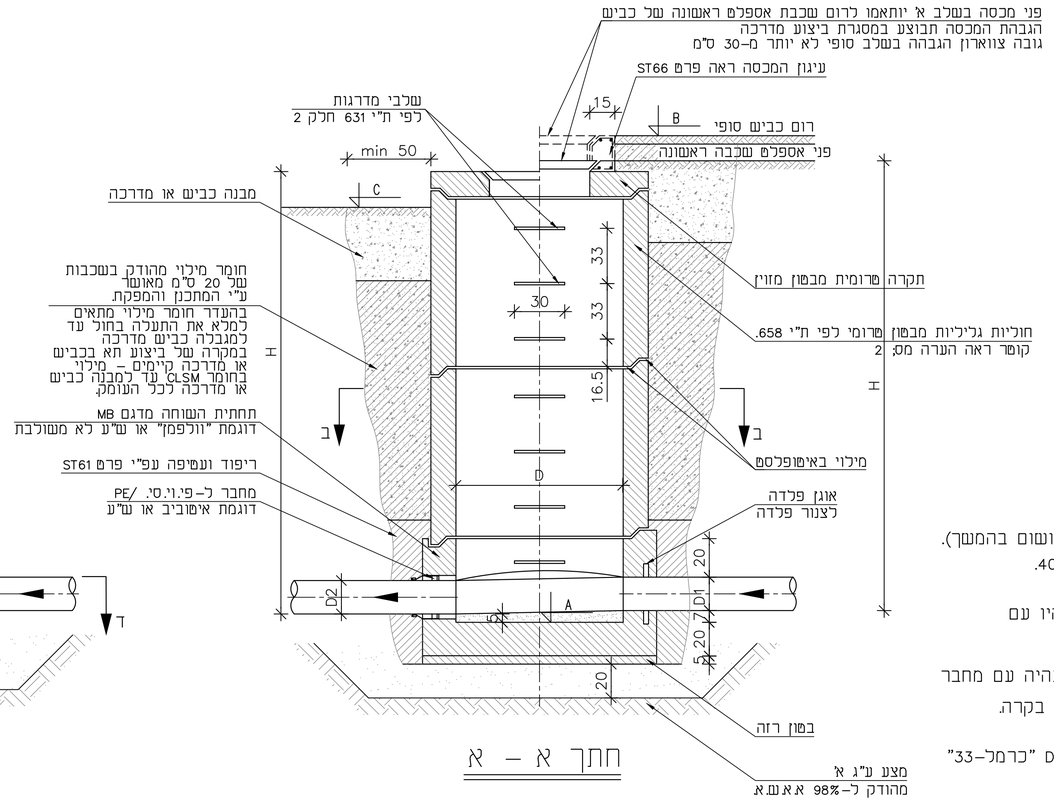

חתך א – א

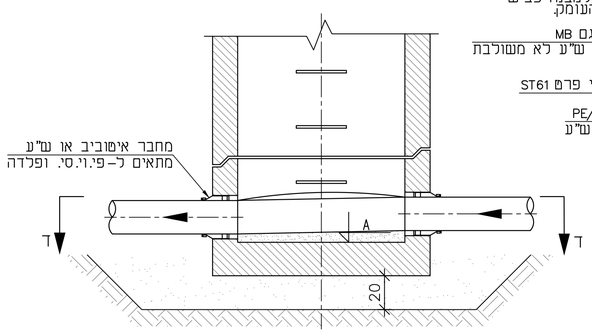

חתך ג – ג

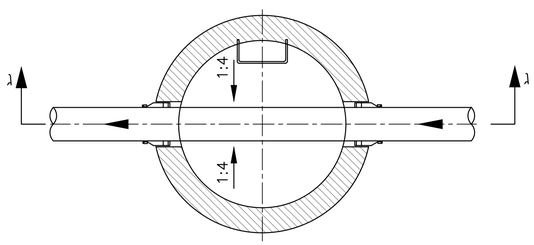

חתך ד – ד

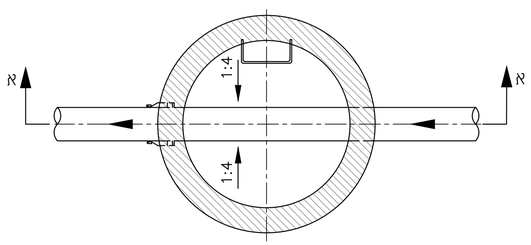

חתך ב – ב

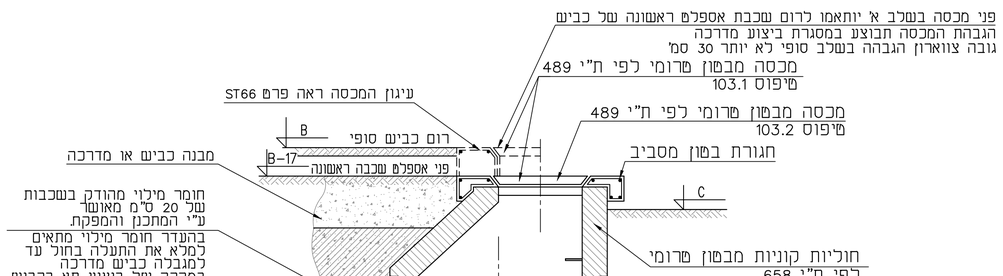

שוחת בקרה עם חוליה קונית עליונה

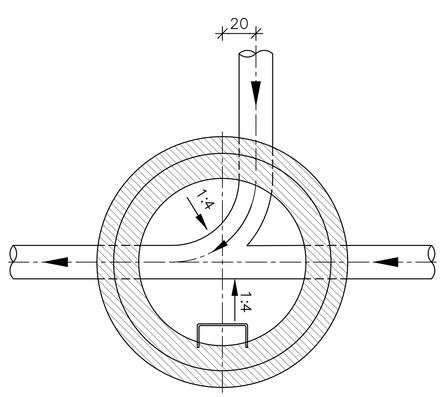

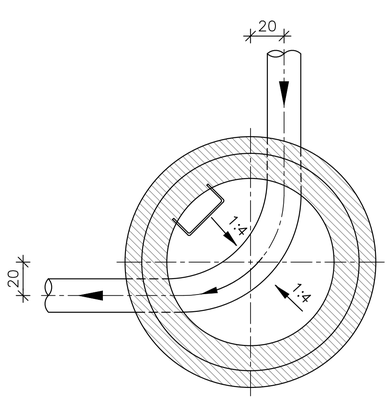

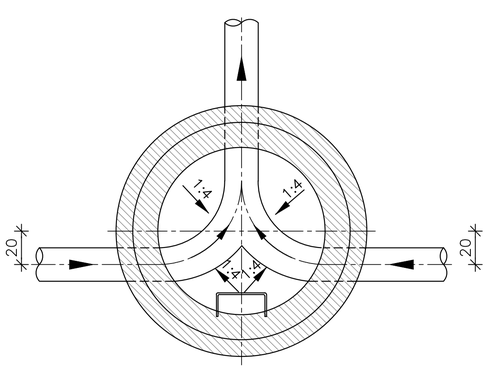

פרטי ניבוד תעלות – מבט על

הקבלן אחראי לבדיקת המידות שבתכנית. על כל טעות, סטייה או אי התאמה עליו להודיע למתכנן. אין לקבוע מידות ע"י מדידה בשרטוט אלא באישור המתכנן.
התכנית הנה רכוש הבלעדי של המתכנן ובעלותו מוגנת ע"י חוק זכויות היוצרים.
אין לעשות כל שימוש בתכנית זו וברעיונות הגלומים בה ללא אישור מראש ובכתב של המתכנן.

לעיון	למכרז	לבצוע
○	○	●

י.לבל
Y.LEBEL
מהנדסים יועצים בע"מ
CONSULTING ENGINEERS LTD
נחלת יצחק 32א' ת"א, 67448
טל': 03-6952418 פקס: 03-6916647
lebel@lebel.co.il www.lebel.co.il
32a Nahlat Yitzhak st. Tel Aviv, 67448 tel:03- 6952418 fax:03-6916647

שם הפרויקט: **תכנית סטנדרט**

שם המזמין:

שם הגליון: **שוחת בקרה מחוליות טרומיות**

מס' הפרויקט:			מס' הגליון: ST-31	תאריך: 08.09.21
ק.מ.: 1:20	מהדורה: 1	תאריך עדכון: 08.09.21	סה"כ גליונות:	מידות הגליון: 65x77
תכנן: אורן ג.	שרטט: מרינה נ	בקר: אורן ג.	אישר: אורן ג.	תאריך:

שם הקובץ במחשב : P:\STANDARD DETAILS\TICHNUN\ST-31.dwg