שוחת שסתום אוויר וניקוי ø125 ס"מ

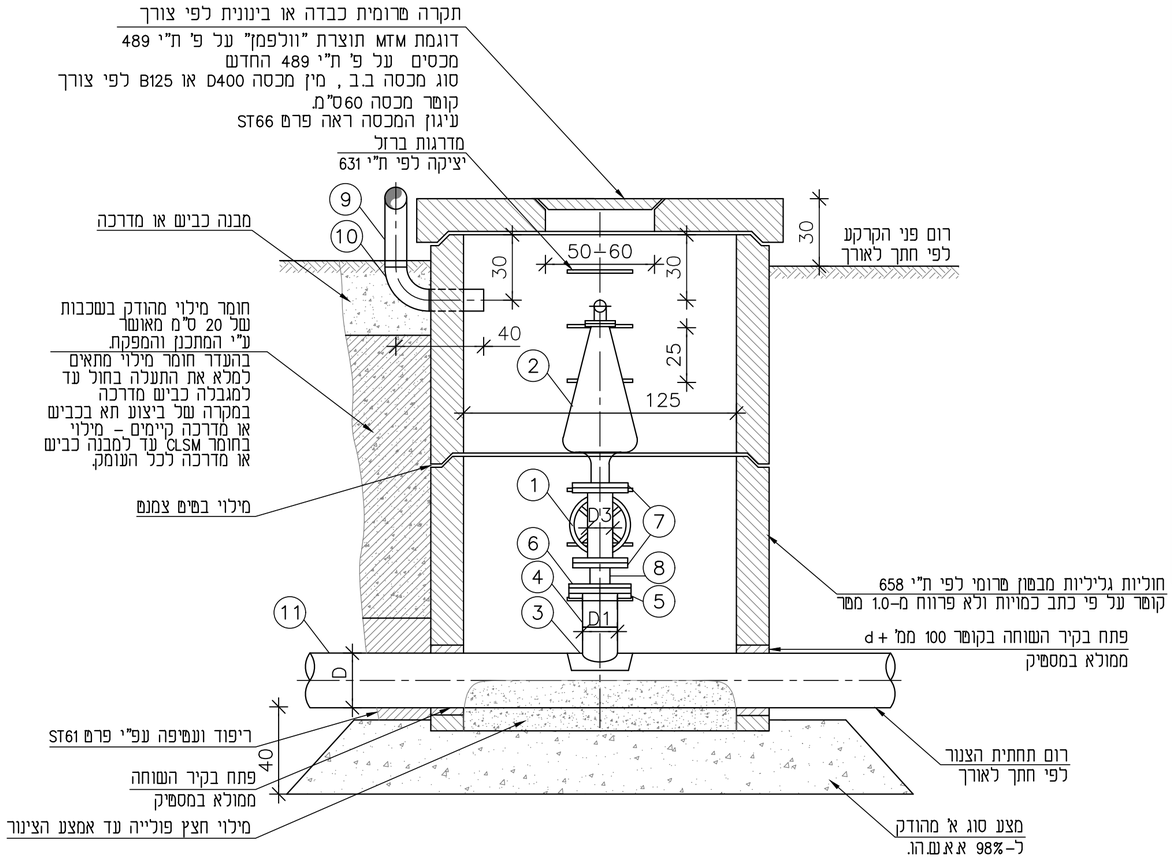

א–א

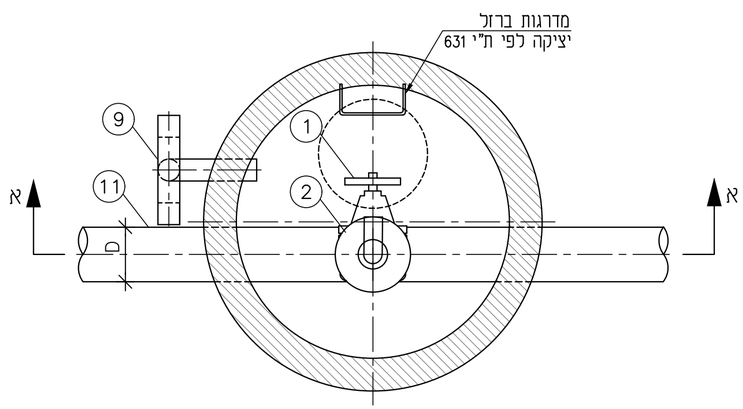

מבט על

פרט צנור אוורור

מס'	פרוט	קוטר	כמות	הערת / יצרן
1	מגוף טריז קצר לביוב	D3	1	רפאל TRS או כוכב EKOS או ש"ע
2	שסתום אויר משולב לביוב	ø1"–ø3"	1	א.ר.י. D–020 או C–060 ברמד או ש"ע
3	רוכב אלקטרופיוז'ן	DxD1	1	
4	תותב אוגן	D1	1	
5	אוגן פלדה	D2	1	
6	אוגן עיוור	D2	1	
7	אוגן פלדה	D3	2	על פי כתב הכמויות
8	מופה ריתוך	D3		
9	צנור אוורור מפלדה עם קשת	ø4"		
10	קשת 90° פלדה	ø4"	1	
11	צינור פוליאטילן	D		

טבלת קוטרים

קוטר צינור D	קוטר צינור D1	זקף קוטר אוגן D3	קוטר שסתום אוויר
110	63	2"	1"
160	90	3"	2"
200–225	110	4"	2"
315–350	160	6"	2"
400 ומעלה	200	8"	3"

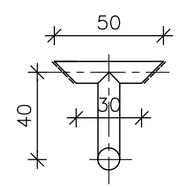

פרט צנור אורור

הערות:

1. בצינור בקוטר 160 מ"מ ומטה אביזר מס–2 יהיה טע ולא רוכב.
2. בצינור בקוטר 400 ומעלה, קוטר שוחה יהיה 150.
3. שוחה בתוך כבים תבוצע על פי סטנדרט ST–31.
4. בשוחה בתוך ישוב ובקרבת מגורים יתקן מסנן פחם פעיל כדוגמת ODOR מתוצרת א.ר.י. או ש"ע מותאם לספיקת הקו.

מס'	שינויים	שם	תאריך
2			
3			
4			
5			
6			
7			
8			
9			
10			
11			
12			

הקבלן אחראי לבדיקת המידות שבתכנית. על כל טעות, סטייה או אי התאמה עליו להודיע למתכנן. אין לקבוע מידות ע"י מדידה בשרטוט אלא באישור המתכנן.
התכנית הנה רכושו הבלעדי של המתכנן ובעלותו מוגנת ע"י חוק זכויות היוצרים.
אין לעשות כל שימוש בתכנית זו וברעיונות הגלומים בה ללא אישור מראש ובכתב של המתכנן.

לעיון	למכרז	לבצוע
○	○	●

י.לבל
Y.LEBEL
מהנדסים יועצים בע"מ
CONSULTING ENGINEERS LTD
נחלת יצחק 32א' ת"א, 67448
טל': 03-6952418 פקס: 03-6916647
lebel@lebel.co.il www.lebel.co.il
32a Nahlat Yitzhak st. Tel Aviv, 67448 tel:03- 6952418 fax:03-6916647

שם הפרויקט:
תכנית סטנדרט

שם המזמין:

שם הגליון:
שוחת שסתום אויר בקו סניקה לביוב

מס' הפרויקט:	מס' הגליון:	תאריך:
	ST-37	01.10.21

ק.מ.:	מהדורה:	תאריך עדכון:	סה"כ גליונות:	מידות הגליון:
1:20	1	01.10.21		38x59

תכנן:	שרטט:	בקר:	אישר:	תאריך:
אורן ג.	מרינה נ	אורן ג.	אורן ג.	

שם הקובץ במחשב : P:\STANDARD DETAILS\TICHNUN\ST–37.dwg