פרט חפירות וחציות כביש עבור חברות תקשורת
ראה הערה 1

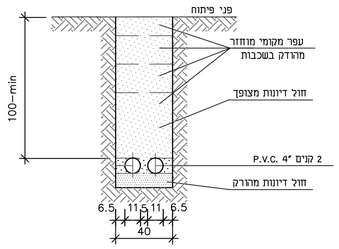

מעברים לצינורות "2x4
תת קרקעים
בכביש

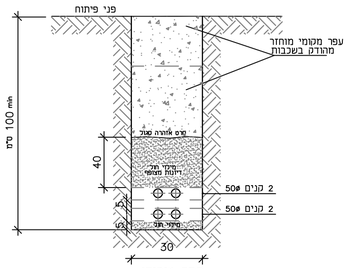

חתך טיפוסי
4 קנים 50ø

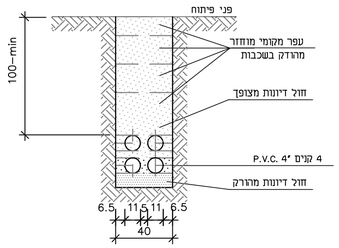

מעברים לצינורות "4x4
תת קרקעים
בכביש

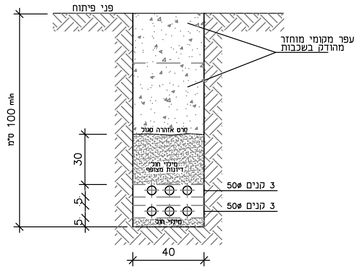

חתך טיפוסי
6 קנים 50ø

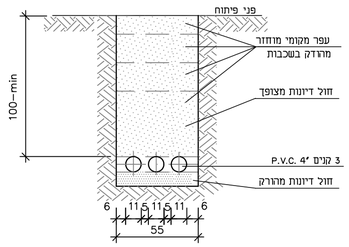

מעברים לצינורות "3x4
תת קרקעים
בכביש

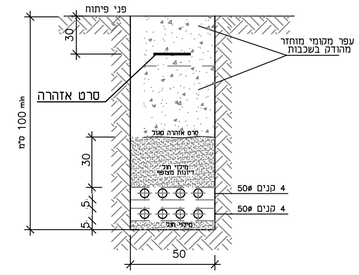

חתך טיפוסי
8 קנים 50ø

פרט חציות תקשורת
עירונית, תאורה
ראה הערה 1

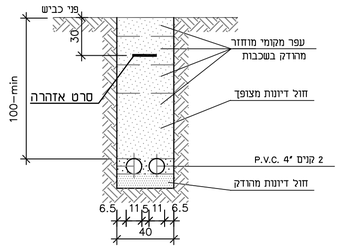

מעברים לצינורות "2x4
תת קרקעים
בכביש

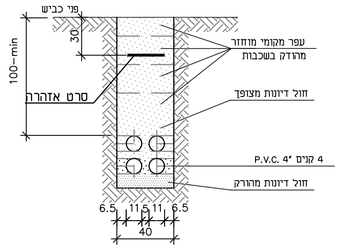

מעברים לצינורות "4x4
תת קרקעים
בכביש

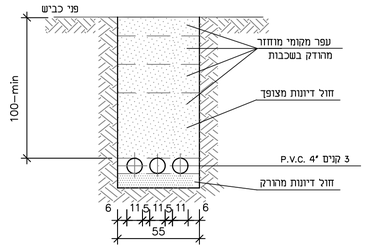

מעברים לצינורות "3x4
תת קרקעים
בכביש

פרט חפירה לצנרת תאורה לאורך מדרכות\שבילים

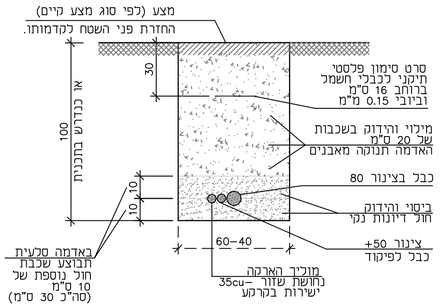

הערה:
צינורות במעבר כביש יבלטו 100 ס"מ מעבר לשולי כביש

הערות כלליות:

1) בכביש מס' 3 עומק קו עליון צנרת חציות כביש 250 ס"מ עקב קו החום של הרק"ל!

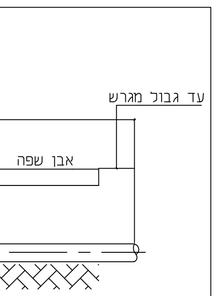

כאשר ישנם 6-8 שרוולים בחציה, השרוולים יסודרו בשתי שורות מרחק אנכי בין שרוולים 0.15 מ' עומק בחפירה יהיה כפי פרטים.
בהחזרת החומר החפור יש להפריד בין סוגי החומר(אדמה או מצע אחר) ולהחזיר כל שכבה בנפרד.

פרטי חציות חשמל
ראה הערה 1

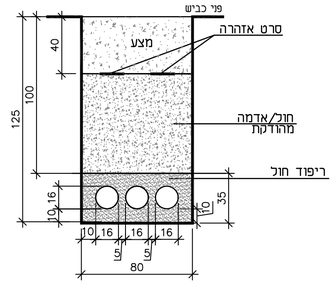

מעברים לצינורות "3x6
תת קרקעים
בכביש

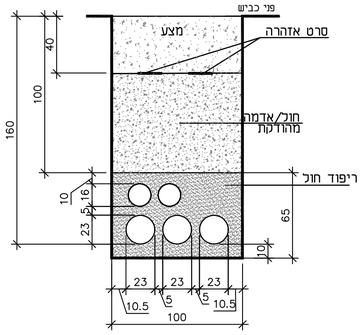

מעברים לצינורות "3x8"+2x6"
תת קרקעים
בכביש

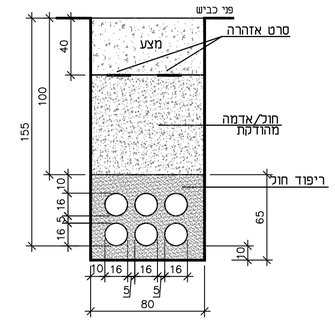

מעברים לצינורות "6x6
תת קרקעים
בכביש

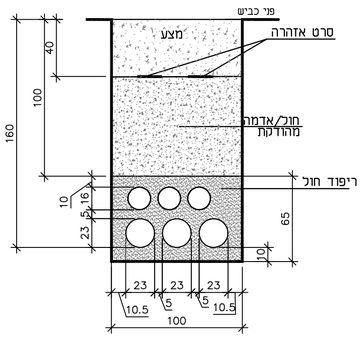

מעברים לצינורות "3x8"+3x6"
תת קרקעים
בכביש

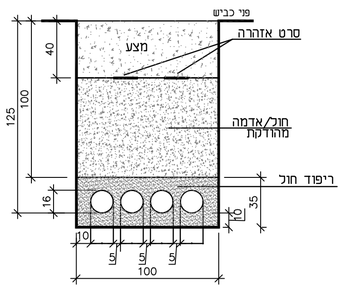

מעברים לצינורות "4x6
תת קרקעים
בכביש

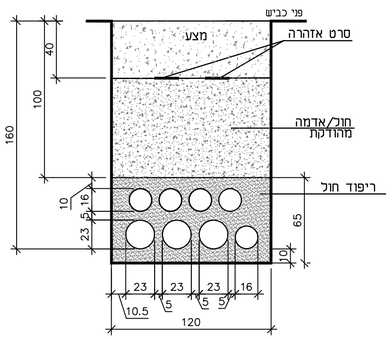

מעברים לצינורות "3x8"+4x6"
תת קרקעים
בכביש

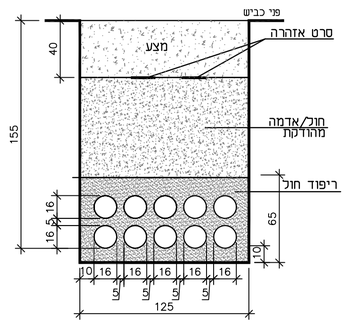

מעברים לצינורות ""10x6
תת קרקעים
בכביש

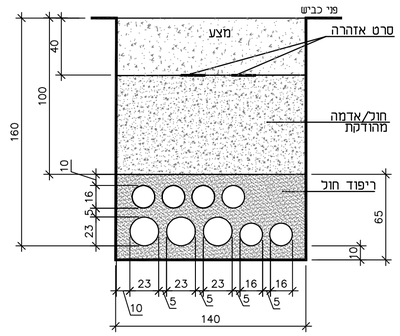

מעברים לצינורות "3x8"+6x6"
תת קרקעים
בכביש

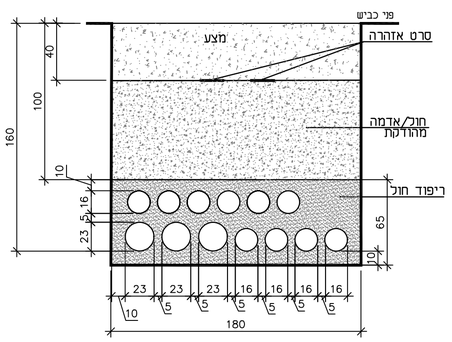

מעברים לצינורות "3x8"+10x6
תת קרקעים
בכביש