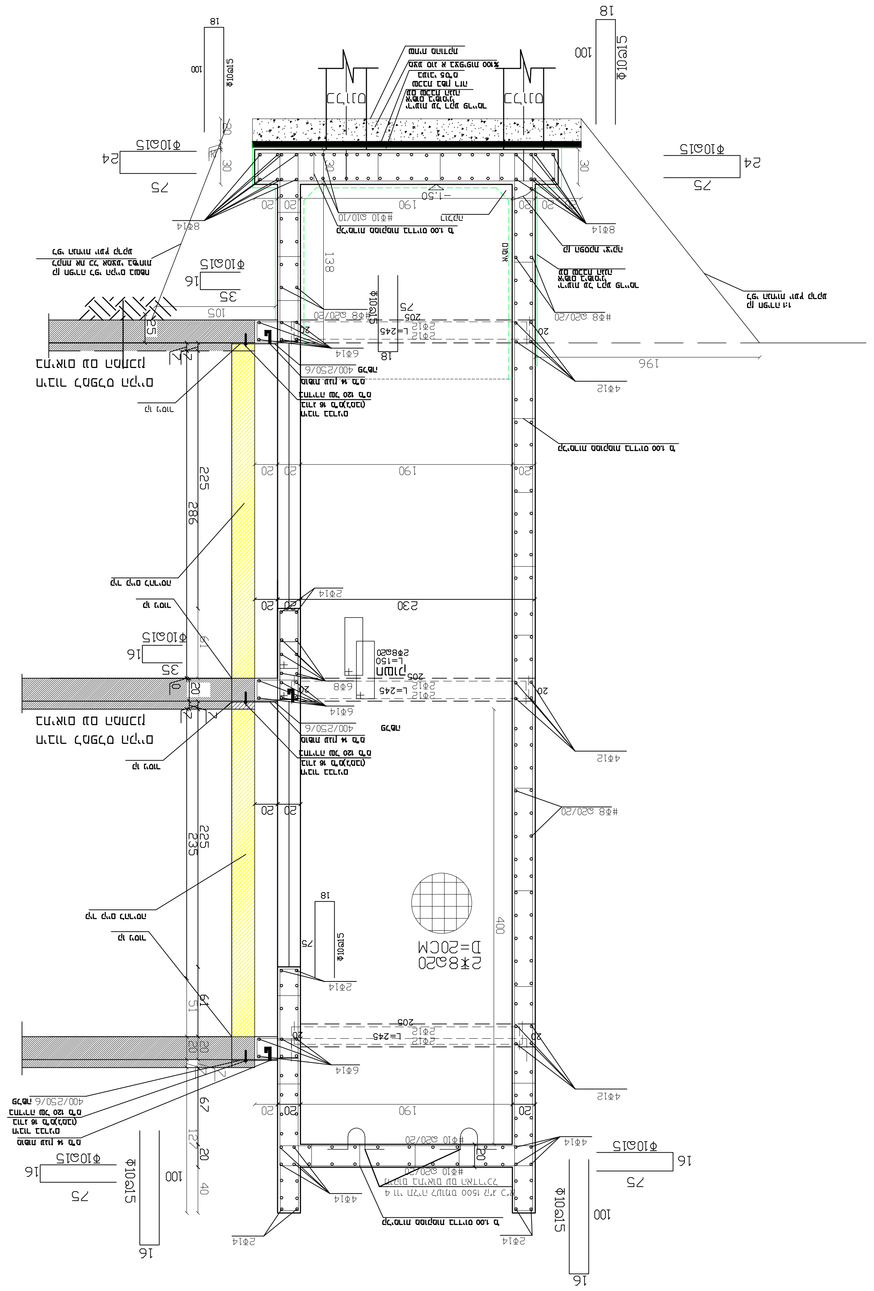


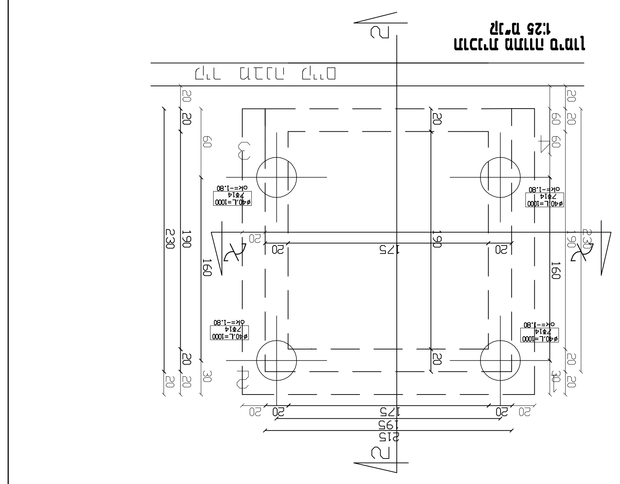


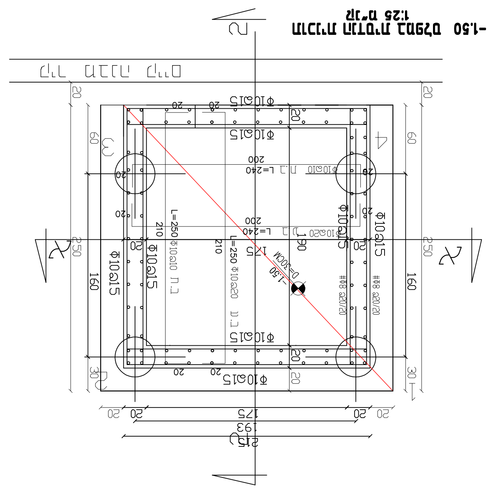


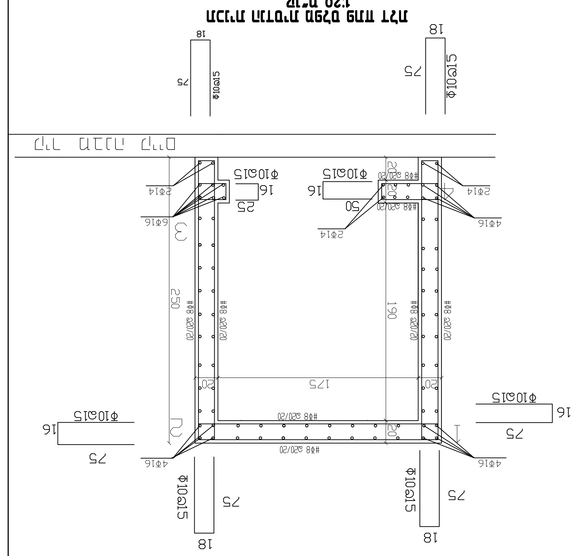


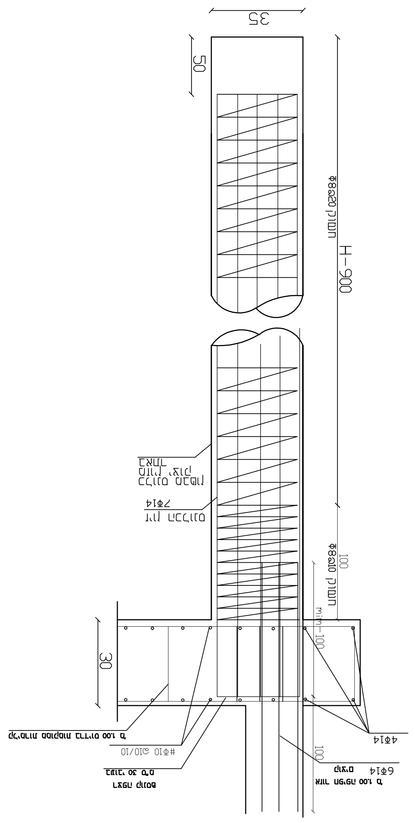
1:20 מ"מ פרטי מדרגות בטון חתך
H-90
מחבר מרבי
מחבר מינימלי
מחבר מרבי
מחבר מינימלי
מרווח מרבי
מרווח מינימלי
מרווח מינימלי
מרווח מרבי
מרווח מינימלי
מרווח מרבי
מרווח מינימלי
מרווח מרב